DR.HOUZ®
HOME LIVING



High Quality

Charcoal Foam Board

Inovasi panel dinding untuk tampilan ruangan yang makin sempurna.

www.drhouz.co.id drhouz.id #HomeLivingAndBeyond

Home Living **and Beyond**

Charcoal Foam Board

DR.HOUZ® Charcoal Foam Board adalah pilihan inovatif yang menggabungkan kekuatan dan kepraktisan dalam satu produk. Dibuat dengan teknologi modern, board ini menawarkan daya tahan yang tinggi dan bobot ringan, menjadikannya ideal untuk berbagai aplikasi, mulai dari display, pameran, hingga proyek kreatif lainnya. Dengan permukaan yang halus dan mudah dipotong, Charcoal Foam Board memberikan hasil yang presisi dan tampilan profesional untuk setiap kebutuhan.

Tidak hanya unggul dalam segi kualitas, Charcoal Foam Board juga menawarkan kemudahan dalam pemasangan dan perawatan. Fleksibilitasnya memungkinkan penggunaan yang beragam, mulai dari dekorasi interior hingga materi promosi. Dengan produk ini, Anda mendapatkan solusi yang tidak hanya efisien, tetapi juga memberikan tampilan yang menarik dan modern untuk setiap ruangan atau acara.

Keunggulan Charcoal Foam Board

Anti Rayap

Tidak mengandung bahan organik, sehingga aman dari serangan rayap dan hama kayu.

Pemasangan Mudah

Sistem interlock yang mampu membuat panel terpasang rapi dan presisi tanpa alat khusus.

Ramah Lingkungan

Diproduksi dari bahan yang dapat didaur ulang, pilihan yang aman bagi lingkungan dan kesehatan.

Tidak Mudah Terbakar

Tahan terhadap api, tidak mudah terbakar dan membantu memper-lambat penyebaran api.

Kedap Suara

Strukturnya mampu meredam suara, cocok untuk ruangan yang butuh ketenangan dan privasi.



Home Living **and Beyond**

Charcoal Foam Board

Persiapan Pemasangan

1. Pastikan **DR.HOUZ® Charcoal Foam Board** disimpan di tempat yang aman, kering, serta jauh dari sumber api dan potensi bahaya lainnya.
2. Hindari kontak langsung dengan permukaan tanah.
3. Gunakan palet atau alas sebagai tatakan **DR.HOUZ® Charcoal Foam Board** untuk mencegah deformasi.
4. Jangan menumpuk atau menjatuhkan **DR.HOUZ® Charcoal Foam Board** secara sembarangan guna menghindari kerusakan.

Petunjuk Instalasi

Siapkan peralatan yang diperlukan untuk instalasi, seperti: mesin pemotong (gerinda atau gergaji), meteran, pensil, palu karet, amplas, dan sealant.

1

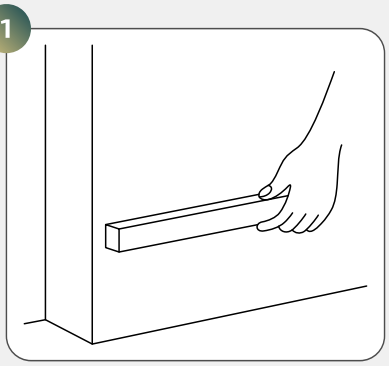

Pastikan area dinding memiliki permukaan yang rata dan tidak bergelombang. Jika permukaan tidak rata, lakukan pengacian halus atau pasang rangka besi hollow sebagai alternatif.

2

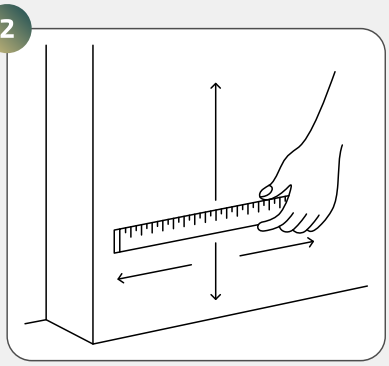

Lakukan pengukuran pada area dinding secara vertikal dan horizontal untuk menentukan berapa luasan yang dibutuhkan untuk pemasangan.

3

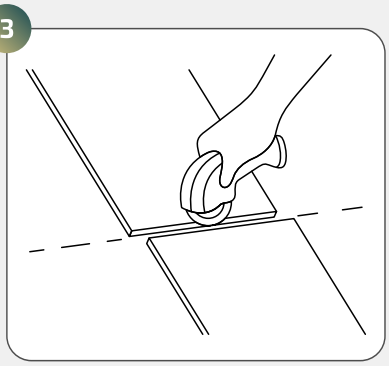

Lakukan penyesuaian ukuran pada **DR.HOUZ® Charcoal Foam Board**. Jika perlu dipotong, pastikan bagian ujungnya dihaluskan menggunakan amplas agar hasilnya rapi.

4

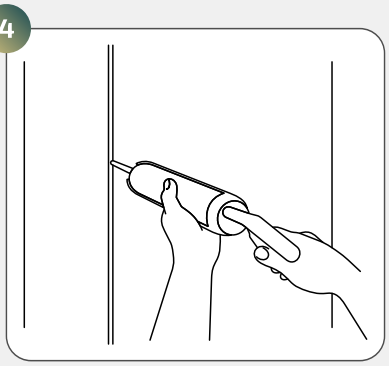

Pasang **DR.HOUZ® Charcoal Foam Board** dari sisi kanan atau kiri dinding. Anda juga bisa menggunakan adhesive sealant agar charcoal foam board menempel kuat pada permukaan.

5

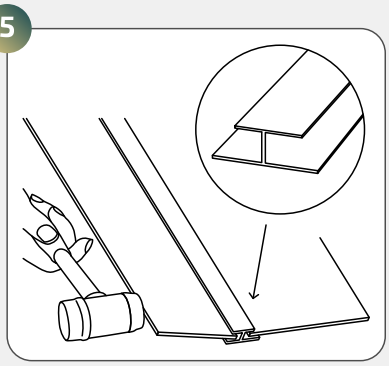

Sambungkan antar bagian dengan metode click pada sisi kanan dan kiri menggunakan profile H. Gunakan palu karet untuk memastikan terpasang dengan rapat dan presisi.

6

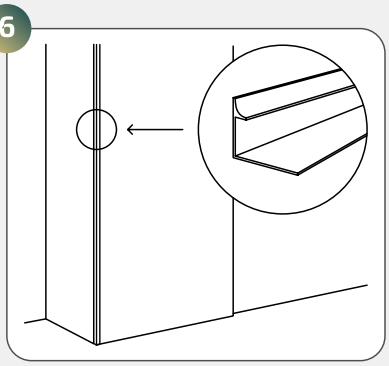

Tambahkan list edging L concave pada sisi luar untuk tampilan akhir yang lebih rapi. Setelah terpasang, lepaskan lapisan pelindung film pada permukaan charcoal foam board.

Motif

Charcoal Foam Board



CFB–032
DR.HOUZ®
Charcoal Foam Board



CFB–055
DR.HOUZ®
Charcoal Foam Board



CFB–140
DR.HOUZ®
Charcoal Foam Board



CFB–756
DR.HOUZ®
Charcoal Foam Board



CFB–011
DR.HOUZ®
Charcoal Foam Board



CFB–015
DR.HOUZ®
Charcoal Foam Board

Motif

Charcoal Foam Board



CFB-610
DR.HOUZ®
Charcoal Foam Board



CFB-310
DR.HOUZ®
Charcoal Foam Board

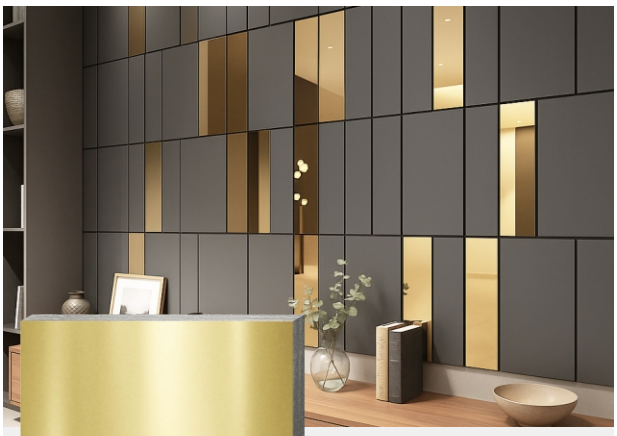

CFB-PNG
DR.HOUZ®
Charcoal Foam Board



CFB-FLB
DR.HOUZ®
Charcoal Foam Board



CFB-189
DR.HOUZ®
Charcoal Foam Board



CFB-320
DR.HOUZ®
Charcoal Foam Board

Motif

Charcoal Foam Board



CFB–493
DR.HOUZ®
Charcoal Foam Board



CFB–302
DR.HOUZ®
Charcoal Foam Board



CFB–058
DR.HOUZ®
Charcoal Foam Board

Spesifikasi Teknis

Detail Size :
1220 mm x 2440 mm

Thickness :
8 mm

Weight :
5,46 kg/m²

*DESCLAIMER : Seluruh gambar dan foto yang di dalam brosur ini hanya digunakan sebagai ilustrasi inspirasi, bukan untuk panduan pemasangan maupun spesifikasi teknis.

DR.HOUZ® HOME LIVING

Home Living and **Beyond**
Charcoal Foam Board

RTF® ROOF TO FLOOR SOLUTION

PT. RAGAM TANGGUH FORTINDO
SIDOARJO – INDONESIA

Untuk informasi lainnya, silahkan kunjungi:
www.drhouz.co.id

Follow Us: **drhouz.id**

Info Pemesanan :